INDICE ITALIANO

INDEX INGLESE

S 660

MANUALE PER IL PERSONALE TECNICO
TECHNICAL MANUAL

Comprende:

- Esploso con elenco ricambi
- Schema elettrico
- Schema pneumatico

Includes:

- *Exploded view with spare parts list*
- *Wire diagram*
- *Pneumatic diagram*

SICE
AUTOMOTIVE EQUIPMENT

Ed. 12/2008

PARTI DI RICAMBIO

Per ordinazioni specificare **sempre** il **numero di matricola** rilevabile sull'apposita targhetta posta sulla carcassa dello smontagomme.
Indicare **sempre** il numero di **riferimento** e il numero di **codice** del particolare.

SPARE PARTS

*When ordering **always** specify the **serial number** swown on the data label placed on the tyre changer.*
*Please also **always** specify the **reference** and the **code** number of the spares you require.*

S 660

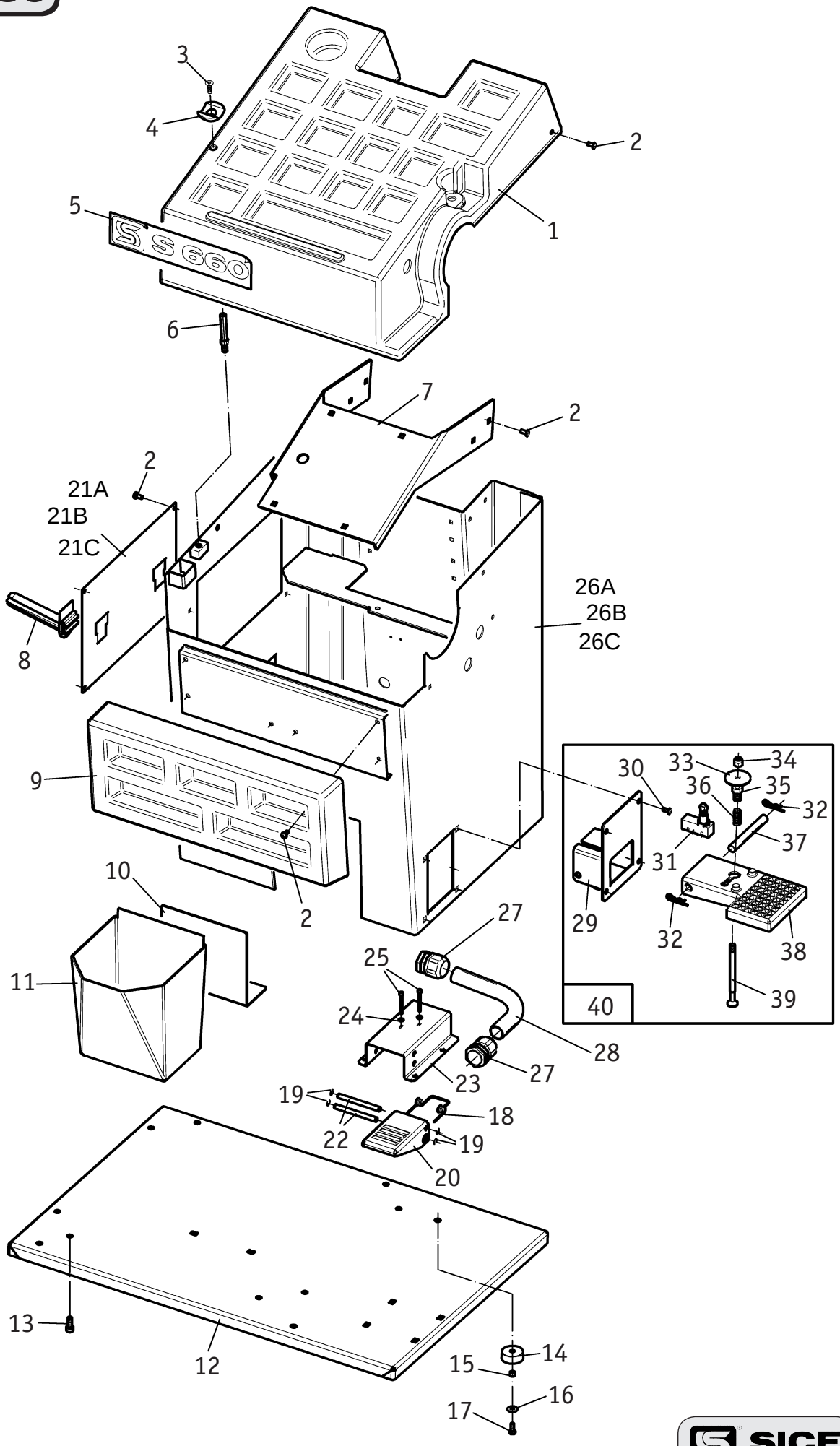
3
4
2
5
S 660
1
6
7
2
2
21A
21B
21C
26A
26B
26C
8
9
2
10
11
27
25
24
28
23
27
19
18
22
19
20
13
12
15
14
16
17
30
33
34
36
35
32
37
31
29
32
38
39
40

S 660

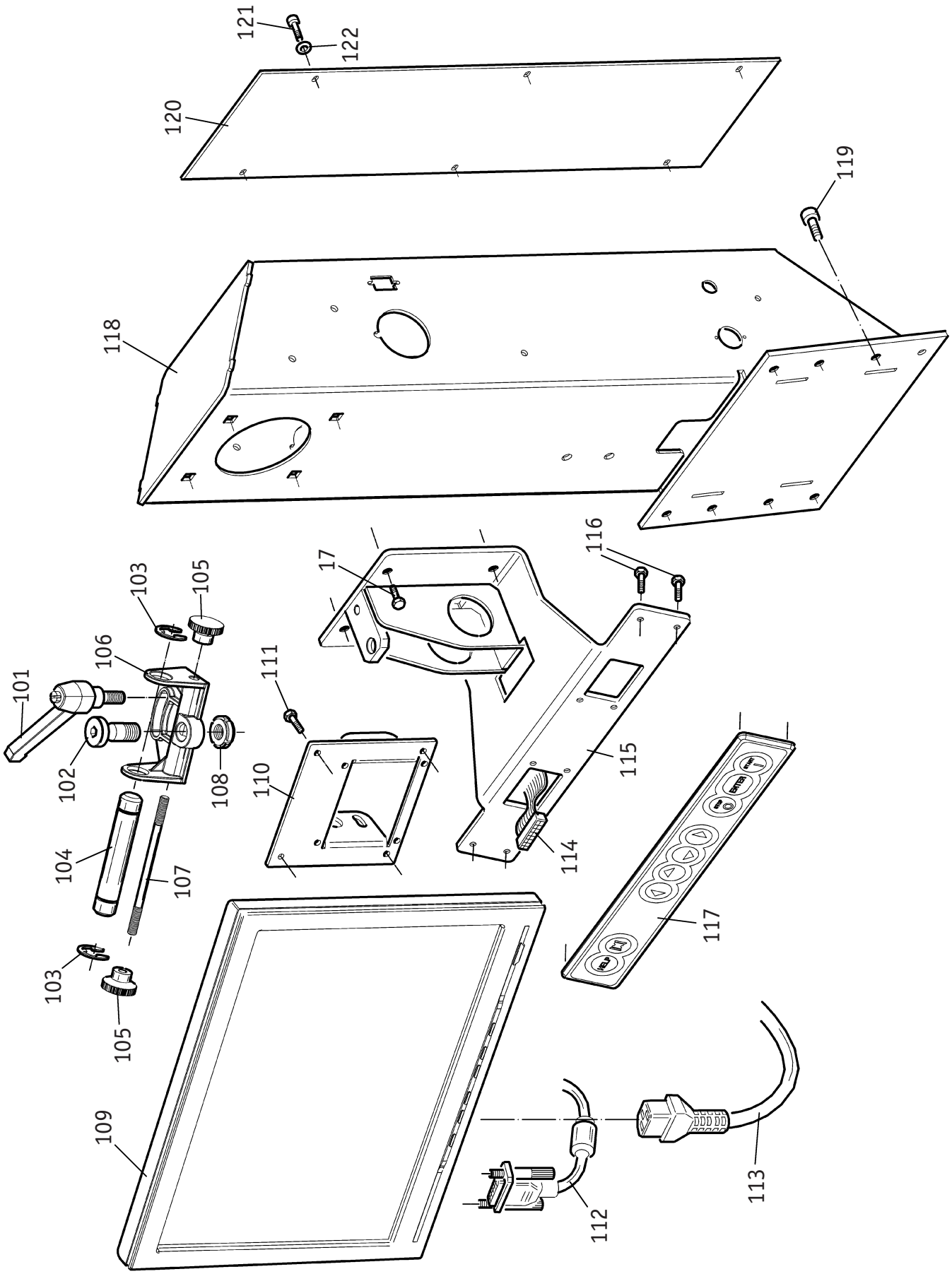

SICE AUTOMOTIVE EQUIPMENT

S 660

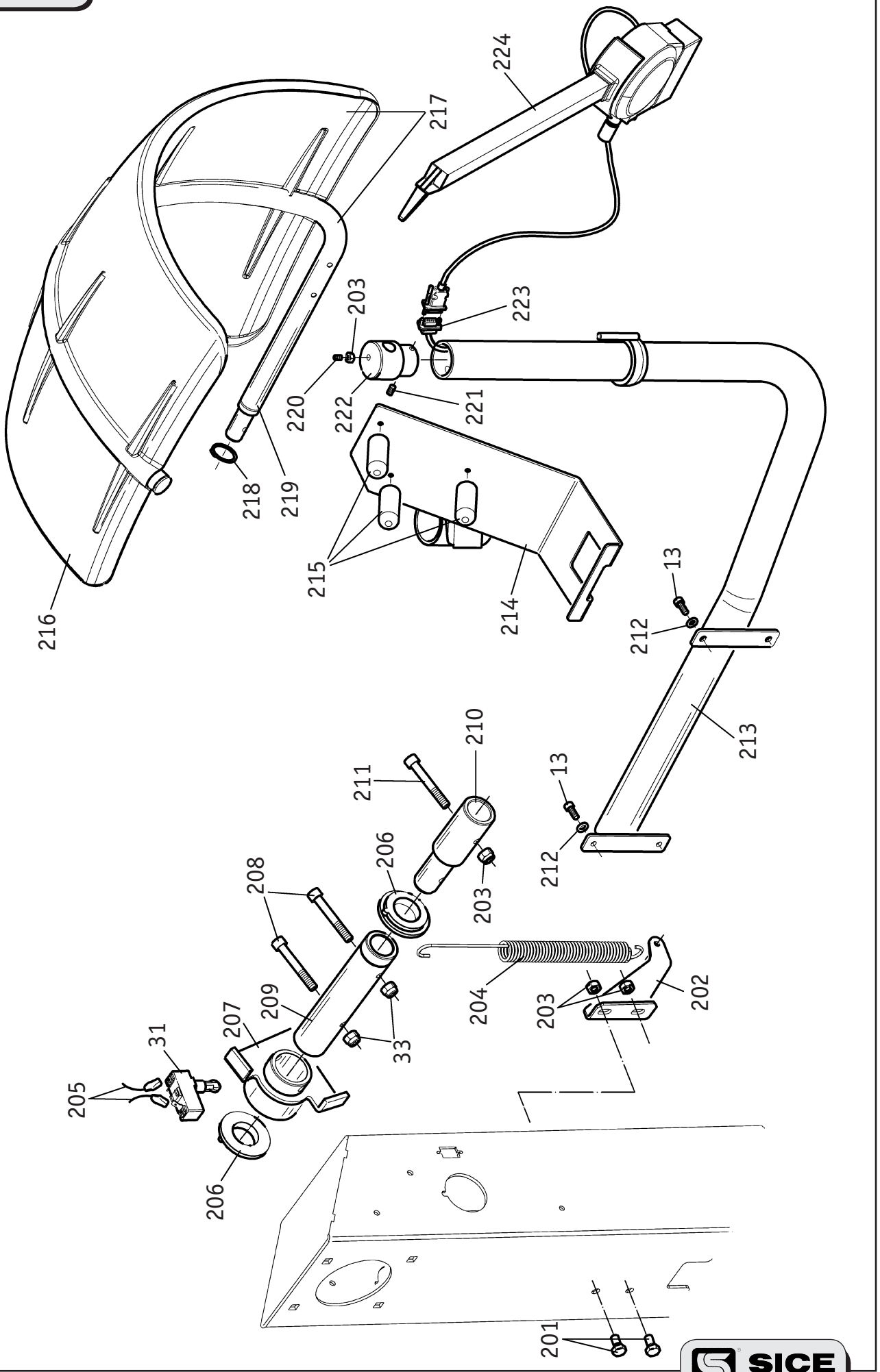

SICE AUTOMOTIVE EQUIPMENT

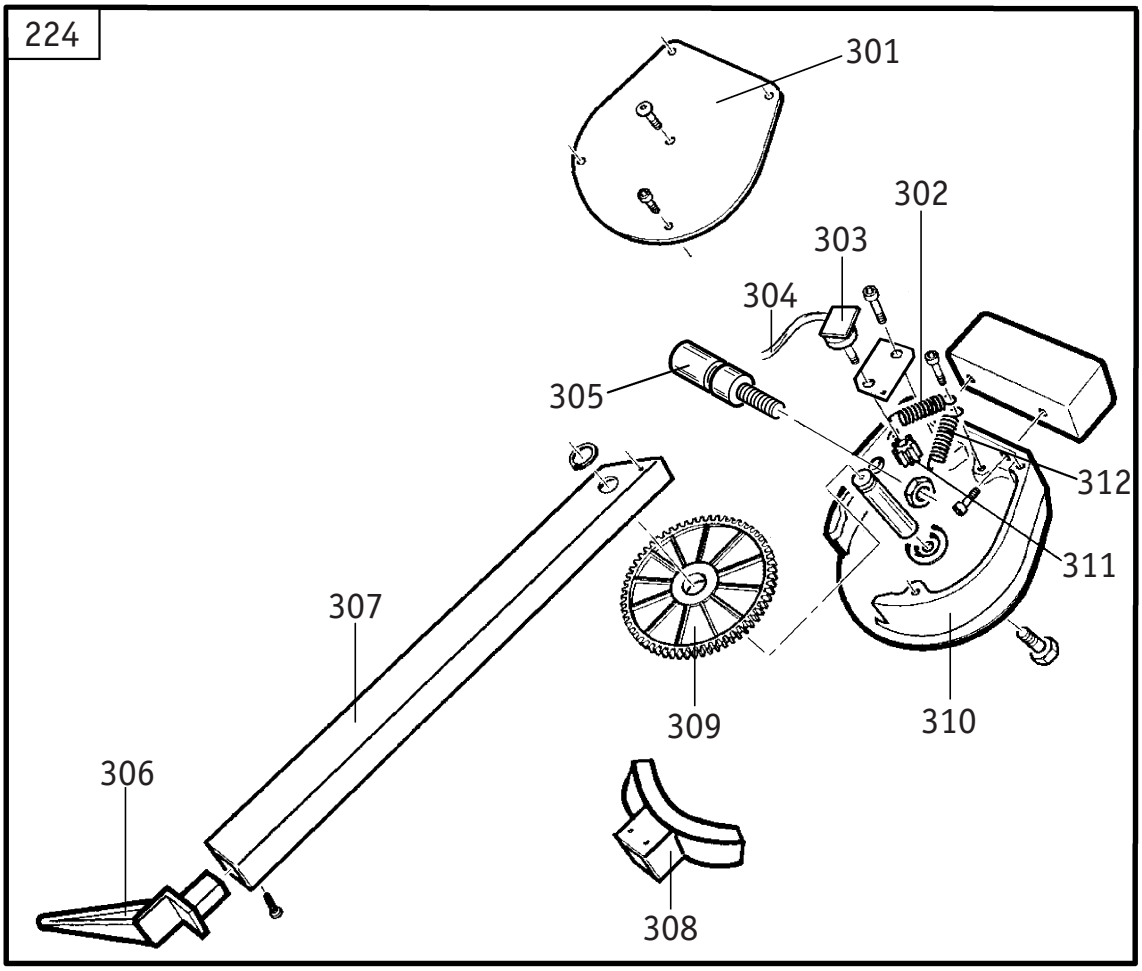
224
301
302
303
304
305
312
311
307
309
310
306
308

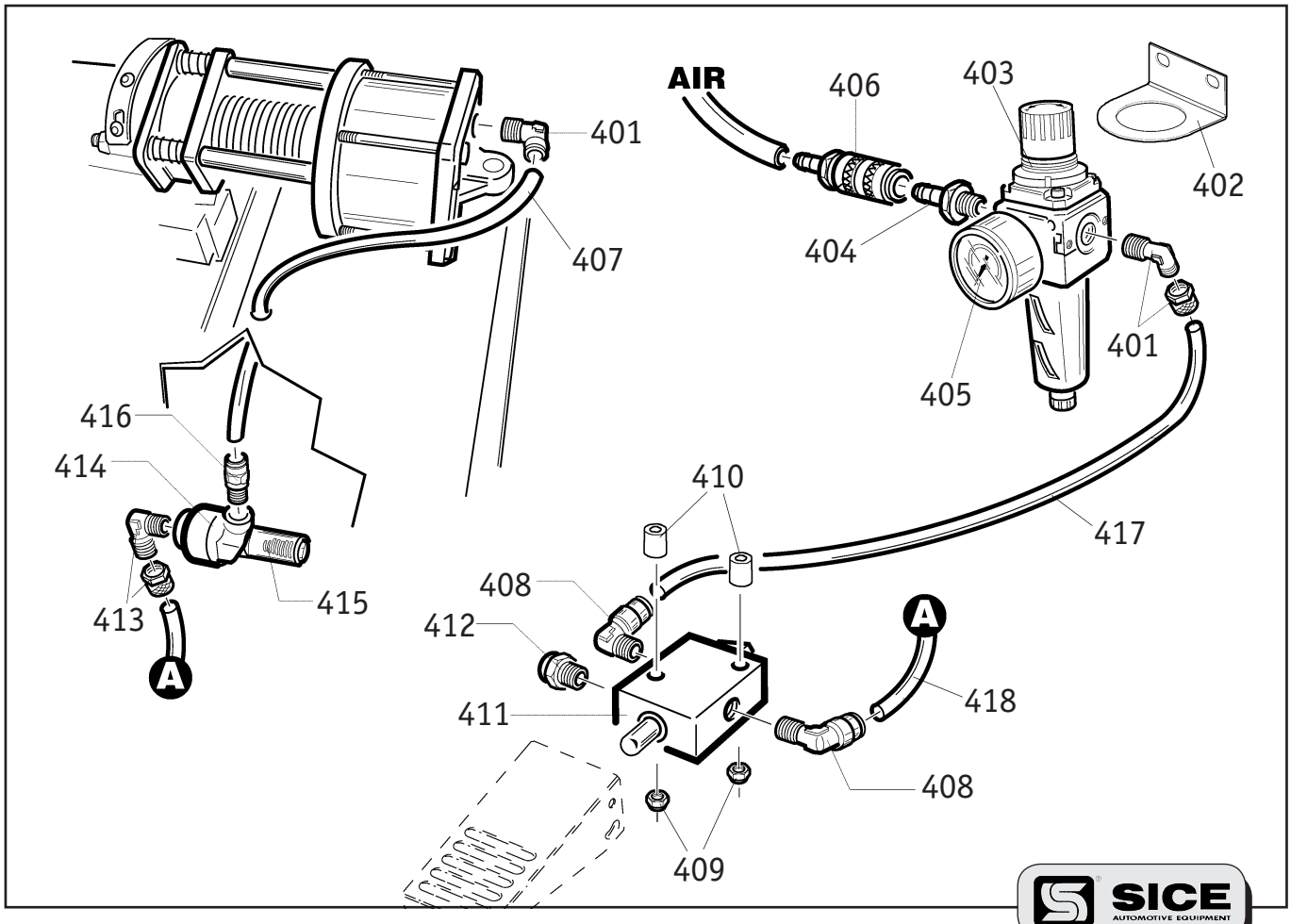
AIR
406
403
401
402
407
404
401
405
416
414
410
417
408
413
415
412
A
A
418
411
408
409

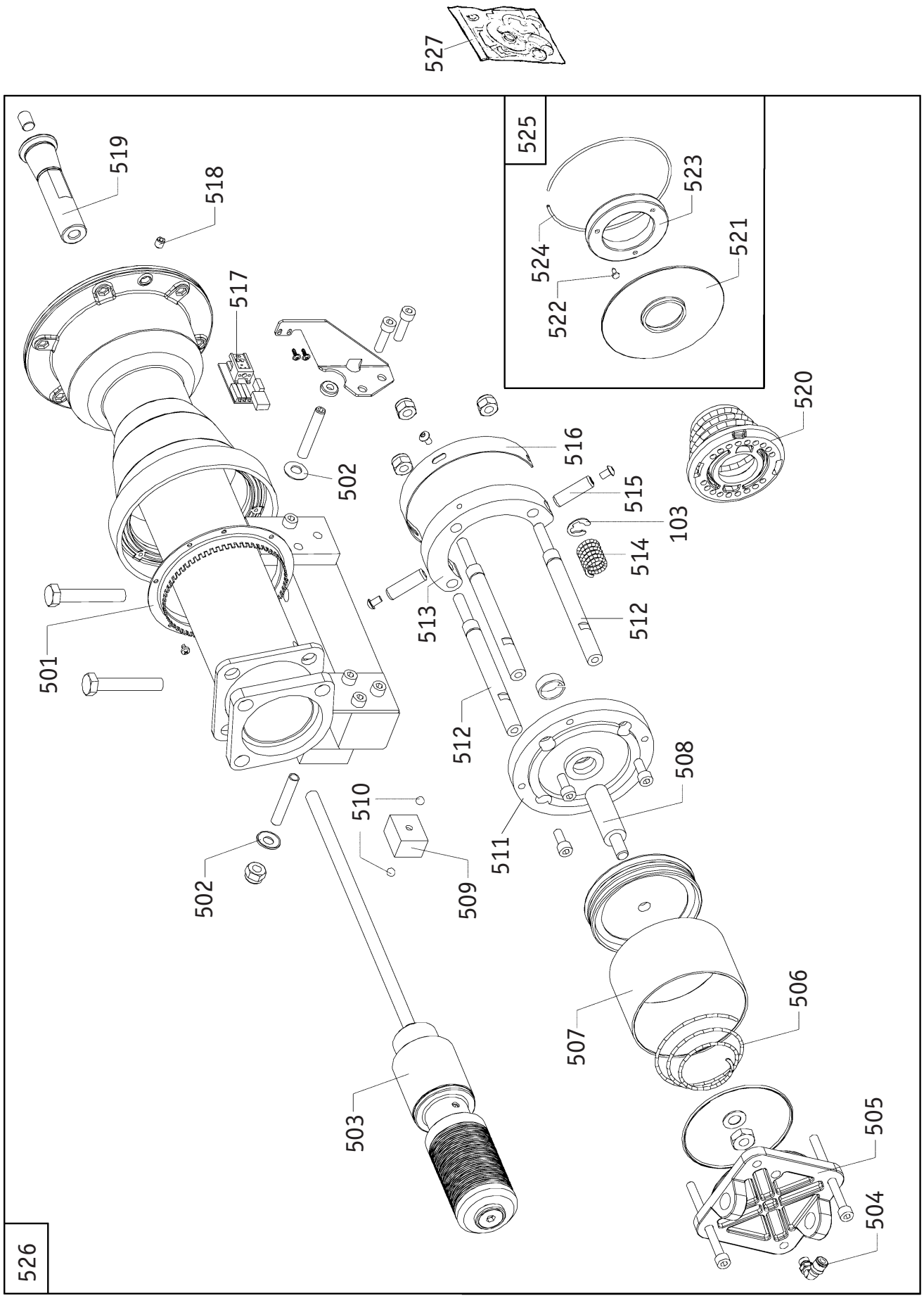
527
525
523
524
521
522
519
518
517
520
516
502
515
103
514
513
512
501
512
508
510
511
502
509
507
506
503
505
504
526

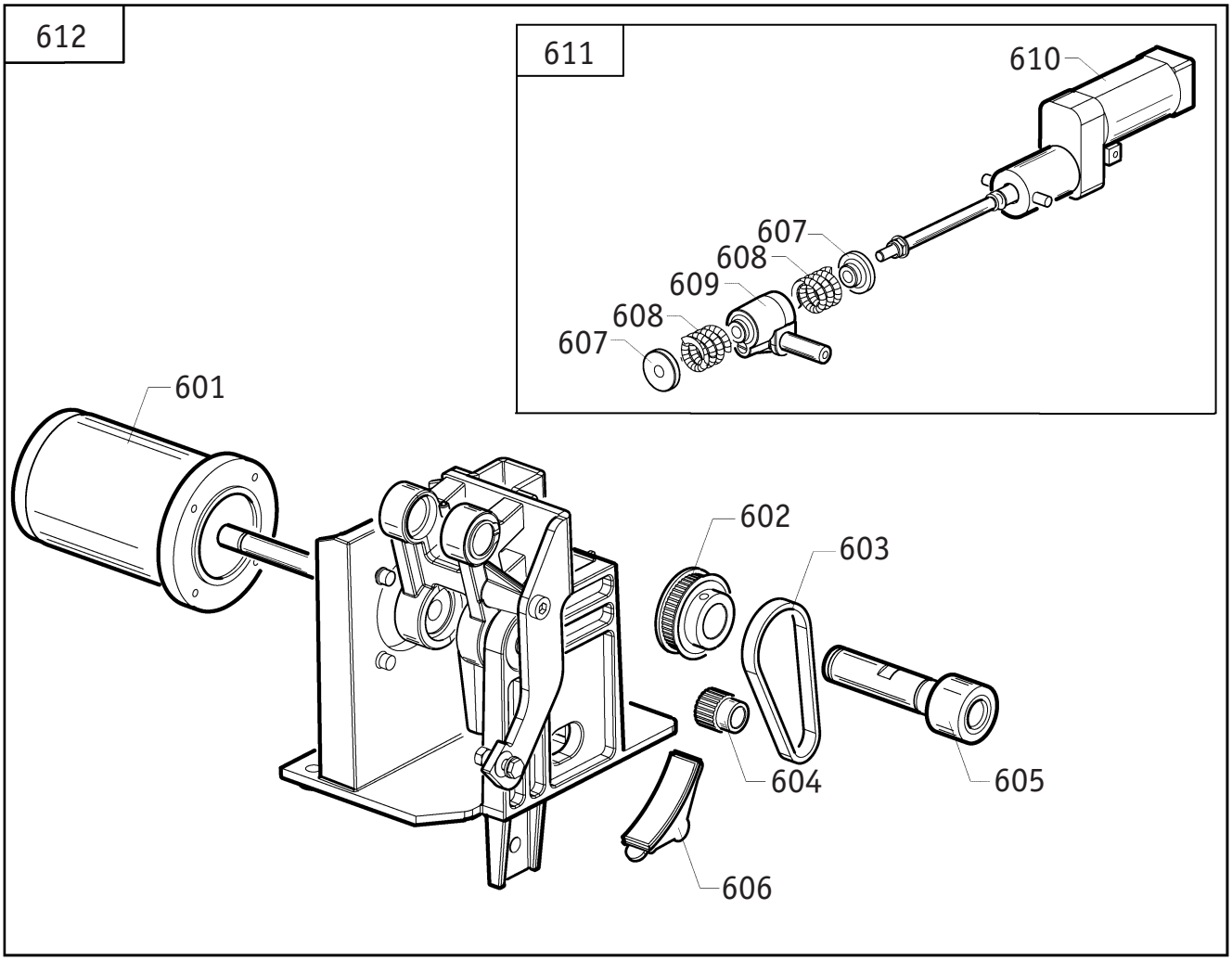
612
611
610
607
608
609
608
607
601
602
603
604
605
606

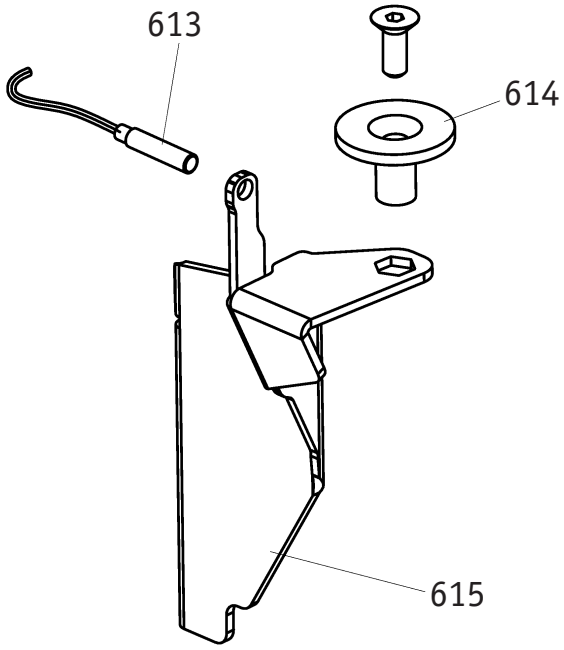
613
614
615

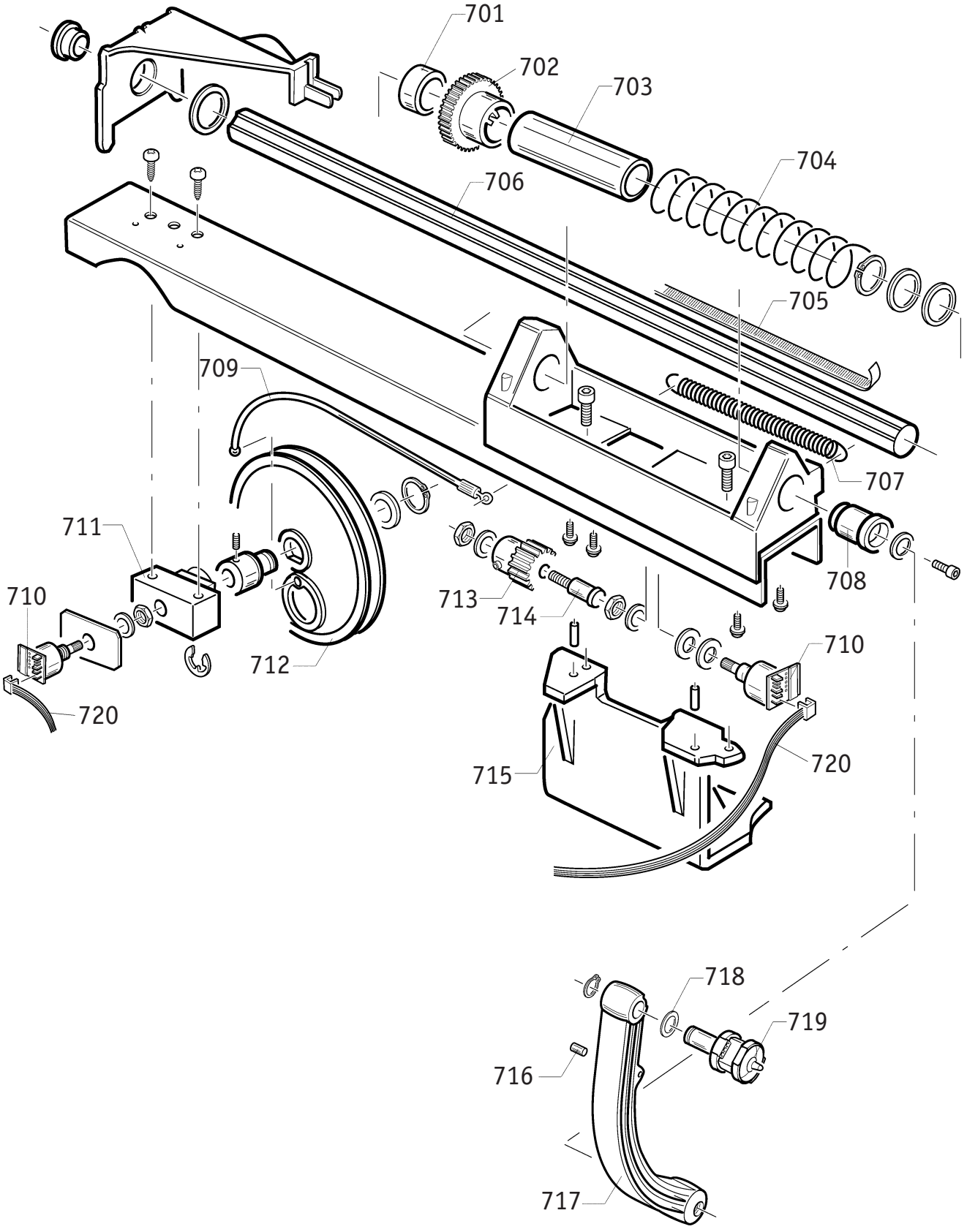
701
702
703
704
706
705
709
707
711
708
710
713
714
710
712
720
715
720
718
719
716
717

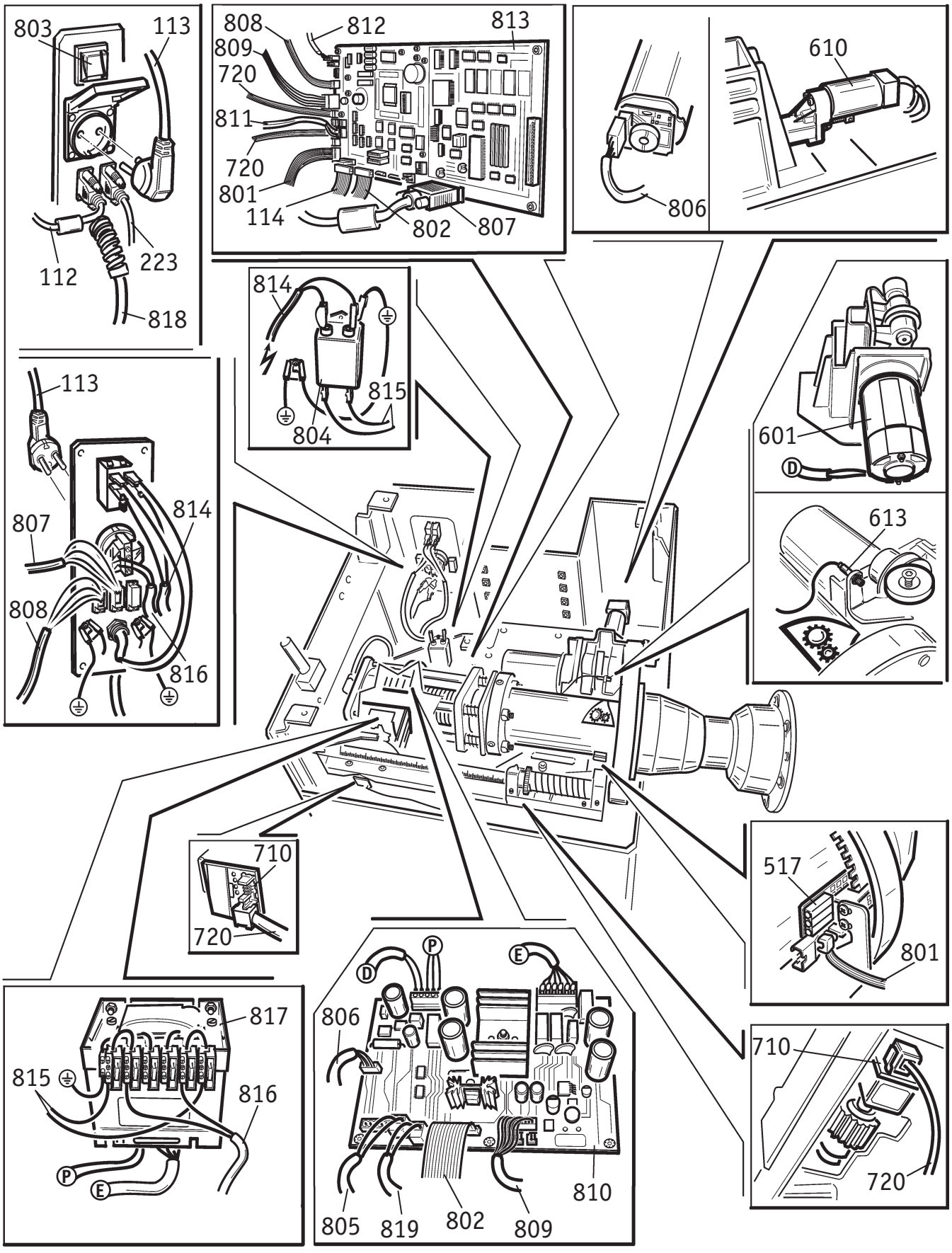
803
113
112
223
818
808
812
813
809
720
811
720
801
114
802
807
806
610
814
815
804
113
807
814
808
816
601
D
613
710
720
517
801
817
815
816
P
E
806
P
D
E
805
819
802
809
810
710
720

RIF *REF*	CODICE *CODE*	DESCRIZIONE	*DESCRIPTION*
1	4-402913	COPERCHIO PORTAPESI	*COVER*
2	2-02755	VITE TCIC M 6X12	*SCREW M 6X12*
3	2-02130	VITE TSPEI M 8X25	*SCREW M 8X25*
4	9336581	INCUDINE	*ANVIL*
5	4-402165	TARGA S660	*S 660 LABEL*
6	3015618	SUPPORTO INCUDINE	*ANVIL SUPPORT*
7	4-403418	SUPPORTO PIANO PORTA PESI	*COVER HOLDER PLATE*
8	3310807	PORTAFLANGE A SLITTA	*FLANGE HOLDER*
9	4-402914	COPERCHIO PORTAPESI FRONTALE	*FRONT COVER*
10	4-402888	LAMIERA DI ARRESTO	*PLATE*
11	4-402915	CONTENITORE SCARTI	*REFUSE BASKET*
12	4-402911	PIEDE BASAMENTO	*BASEMENT FOOT*
13	2-00320	VITE TCEI M 8X20	*SCREW M 8X20*
14	3313333	PIEDE	*RUBBER FOOT*
15	3015405	DISTANZIALE D. 6X9X7	*SPACER D. 6X9X7*
16	2-00679	ROSETTA D. 6,6X18X1,5	*WASHER D. 6,6X18X1,5*
17	2-00361	VITE TE M 6X16	*SCREW M 6X16*
18	9437689	MOLLA D. 2X10X54	*SPRING D. 2X10X54*
19	2-01010	ANELLO EL. D. 6	*SEEGER RING D. 6*
20	9337687	PEDALE	*PEDAL*
21A	4-402912	LAMIERA CHIUSURA (**colore giallo**)	*CLOSING PLATE (**yellow color**)*
21B	4-403059	LAMIERA CHIUSURA (**colore rosso**)	*CLOSING PLATE (**red color**)*
21C	4-403060	LAMIERA CHIUSURA (**colore blu**)	*CLOSING PLATE (**blue color**)*
22	9337690	PERNO PEDALE	*PEDAL PIN*
23	9354317	SUPPORTO PEDALI	*PEDALS SUPPORT*
24	2-00209	RONDELLA D. 4	*WASHER D.4*
25	2-02643	Vite TCEI M 4X40	*SCREW M 4X40*
26A	4-402901	BASAMENTO (**colore giallo**)	*BASEMENT (**yellow color**)*
26B	4-403057	BASAMENTO (**colore rosso**)	*BASEMENT (**red color**)*
26C	4-403058	BASAMENTO (**colore blu**)	*BASEMENT (**blue color**)*
27	9455344	PRESSAGUAINA D.22	*SHEATH HOLDER D. 22*
28	4-403003	GUAINA CORRUGATA D.22	*WRINKLED SHEATH D. 22*
29	4-402920	SUPPORTO PEDALE FRENO	*BRAKE PEDAL SUPPORT*
30	2-02758	VITE TCIC M 8X16	*SCREW M 8X16*
31	5-400187	MICROINTERRUTTORE PER PROTEZIONE	*MICROSWITCH*
32	4300179	COPIGLIA ELASTICA D. 2X20	*SPLIT PIN D. 2X20*
33	2-01020	DADO AUTOBL. M 8	*NUT M 8*
34	3011296	RONDELLA D. 8,25X40X3	*WASHER 8,25X40X3*
35	4-402923	FERMO MOLLA	*SPRING STOPPER*
36	9412041	MOLLA 13,4X35X1,2	*SPRING 13,4X35X1,2*
37	4-402921	PERNO PEDALE	*PEDAL PIN*
38	9479233	PEDALE FRENO	*BRAKE PEDAL*
39	4-402922	TIRANTE PEDALE FRENO	*BRAKE PEDAL TIE ROD*
40	5-400784	PEDALE FRENO COMPLETO	*COMPLETE BRAKE PEDAL*
101	3-01211	MANIGLIA A RIPRESA M8X20 L=55	*HANDLE M 8X20 L=55*
102	4-402835	PERNO SNODO MONITOR	*MONITOR JOINT PIN*

RIF *REF*	CODICE *CODE*	DESCRIZIONE	*DESCRIPTION*
103	2-01015	ANELLO EL. D. 12	*SEEGER RING D. 12*
104	4-402836	PERNO FULCRO MONITOR	*MONITOR FULCRUM PIN*
105	3-01882	MANOPOLA D.24 FEMMINA M6	*HANDLE D. 24 M6*
106	4-402829	SNODO PER MONITOR	*MONITOR JOINT*
107	4-402834	TIRANTE M 6	*TIE ROD M 6*
108	420327	GHIERA AUTOBLOCCANTE M 12X1	*RING NUT M 12X1*
109	3-01501	MONITOR LCD 15"	*15" LCD MONITOR*
110	4-400644	PIASTRA MONITOR	*MONITOR PLATE*
111	2-00349	VITE TE M 4X12	*SCREW M 4X12*
112	9484551	CAVO MONITOR	*MONITOR CABLE*
113	4214696	CAVO ALIMENTAZIONE	*FEEDING CABLE*
114	9449315B	CAVO FLAT COLLEGAMENTO TASTIERA	*KEYBOARD CONNECTING CABLE*
115	4-402833	SUPPORTO MONITOR	*MONITOR HOLDER PLATE*
116	2-00726	VITE TE M 4X8	*SCREW M 4X8*
117	4-401270	TASTIERA	*KEYBOARD*
118	4-402887	MONTANTE	*POST*
119	2-00309	VITE TCEI M 6X16	*SCREW M 6X16*
120	4-400782	CHIUSURA POSTERIORE	*REAR PANEL*
121	2-00733	VITE TCEI M 4X12	*SCREW M 4X12*
122	2-71541	ROSETTA DENT. D. 4	*TOOTH WASHER D. 4*
201	2-00372	VITE TE M 8X16	*SCREW M 8X16*
202	4-403540	STAFFA SOSTEGNO MOLLA	*SPRING BRACKET*
203	2-00151	DADO MEDIO M 8	*NUT M 8*
204A	4-400292	MOLLA TRAZIONE (FINO A MATR. ICC600398)	*SPRING (UP TO S/N ICC600398)*
204B	4-403255	MOLLA TRAZIONE (DA MATR. ICC600399)	*SPRING (FROM S/N ICC600399)*
205	4-401051	CAVO COLLEGAMENTO MICROSICUREZZA	*MICRO SWITCH CONNECTING CABLE*
206	4-400288	BUSSOLA	*BUSH*
207	4-400293A	FERMO PROTEZIONE	*WHEEL COVER STOP*
208	2-02135	VITE TCEI M 8X55 1/2 FIL.	*SCREW M 8X55*
209	4-400289	ALBERO SOSTEGNO TUBO PROTEZIONE	*SHAFT*
210	4-402902	PROLUNGA PROTEZIONE RUOTA	*WHEEL COVER EXTENSION*
211	2-02186	VITE TBEI M 8X50	*SCREW M 8X50*
212	2-00212	RONDELLA D. 8	*WASHER D. 8*
213	4-402883	SUPPORTO RILEVATORE ESTERNO	*EXTERNAL GAUGE SUPPORT*
214	4-402869	SUPPORTO CONI MOBILE	*MOBILE CONES SUPPORT*
215	4-402889	PERNO PORTA CONI	*CONES HOLDER PIN*
216	4-400278	PROTEZIONE RUOTA	*WHEEL COVER*
217	5-400218	PROTEZIONE RUOTA CON SUPPORTO	*WHEEL COVER WITH SUPPORT*
218	2-01139	ANELLO EL. D. 35	*SEEGER RING D.35*
219	4-400279	TUBO PROTEZIONE	*COVER SUPPORT*
220	2-01066	VITE STEI M 8X20 P. CIL.	*SCREW M 8X20*
221	2-02740	VITE STEI M 8X16 P. CONICA	*SCREW M 8X16*
222	4-402878	ATTACCO RILEVATORE ESTERNO	*EXTERNAL GAUGE ATTACHMENT*
223	9442198	CAVO SERIALE 9PIN L=2000	*CABLE 9PIN L=2000*
224	5-400762	RILEVATORE ESTERNO COMPLETO	*COMPLETE EXTERNAL GAUGE*
301	9353578	COPERCHIO	*COVER*

RIF *REF*	CODICE *CODE*	DESCRIZIONE	*DESCRIPTION*
302	9454239	MOLLA	*SPRING*
303	9248387	POTENZIOMETRO 10K CON SCHEDA	*10 K POTENTIOMETER WITH BOARD*
304	94-101955	CAVO FLAT L=650	*FLAT CABLE L=650*
305	4-400716	PERNO SUPPORTO TASTATORE	*GAUGE HOLDER PIN*
306	8453572	TASTATORE	*GAUGE ARM*
307	94-101954	BRACCIO RILEVATORE ESTERNO L=580	*EXTERNAL GAUGE ARM L=580*
308	8454458	PROTEZIONE SCATOLA	*CASING COVER*
309	8453579	INGRANAGGIO Z=116	*TOOTHED WHEEL Z=116*
310	8454457	CORPO RILEVATORE	*EXTERNAL GAUGE BODY*
311	2201133	PIGNONE POTENZIOMETRO	*CASTLE WHEEL*
312	9455120	MOLLA D. 1,2X10X34,6	*SPRING D. 1,2X10X34,6*
401	3-00058	RACCORDO A L 1/4" 6-4 RAPIDO ORIENTABILE	*L-QUICK REVOLVING UNION 1/4" 6-4*
402	3-01899	STAFFA FISSAGGIO FILTRO	*FILTER FIXING PLATE*
403	5-400791	GRUPPO FILTRO REGOLATORE	*COMPLETE FILTER/REGULATOR*
404	3-00410	INNESTO RAPIDO MASCHIO	*QUICK MALE UNION*
405	3-00488	MANOOMETRO D. 40	*PRESSURE GAUGE D. 40*
406	3-00411	RUBINETTO RAPIDO D. 10,5	*BALL VALVE D.10,5*
407	3011665	TUBO RILSAN D. 6-4 L=1100	*PNEUMATIC HOSE D. 6-4 L=1100*
408	3-00217	RACCORDO A L 1/8" 6-4 RAPIDO	*L-QUICK UNION 1/8" 6-4*
409	2-01018	DADO AUTOBL. M 4	*NUT M 4*
410	9337691	DISTANZIALE FORATO D. 10X5X12	*SPACER D. 10X5X12*
411	3-00365	VALVOLA 1/8"	*VALVE 1/8"*
412	3-00181	SILENZIATORE 1/8"	*SILENCER 1/8"*
413	3-00111	RACCORDO A L 1/4" 6-4	*L-UNION 1/4" 6-4*
414	3-00317	VALVOLA DI SCARICO RAPIDO 1/4"	*QUICK RELEASE VALVE 1/4"*
415	3-00182	SILENZIATORE 1/4"	*SILENCER 1/4"*
416	3-00460	RACCORDO DIRITTO 1/4" 6-4 RAPIDO	*QUICK UNION 1/4" 6-4*
417	3011188	TUBO RILSAN D. 6-4 L=1800	*PNEUMATIC HOSE D. 6-4 L=1800*
418	3094596	TUBO RILSAN D. 6-4 L=720	*PNEUMATIC HOSE D. 6-4 L=720*
501	8449310	DISCO ENCODER	*ENCODER DISK*
502	9424993	MOLLA A TAZZA D. 10	*SPRING D. 10*
503	95-100330A	GRUPPO MOLLA CILINDRO	*CYLINDER SPRING KIT*
504	3-00053	RACCORDO A L 1/8" 6-4 RAPIDO ORIENTABILE	*L-QUICK REVOLVING UNION 1/8" 6-4*
505	9357265	FLANGIA POSTERIORE D. 110	*REAR FLANGE D. 110*
506	9463364	MOLLA CONICA D. 38	*SPRING D. 38*
507	9338818	CILINDRO D. 110	*CYLINDER D. 110*
508	9363434	STELO	*SHAFT*
509	9243591	PICK-UP CON CAVO COLLEGAMENTO	*COUPLE OF PICK-UP WITH CABLE*
510	2-00243	SFERA 5/16"	*BALL 5/16"*
511	94-100962	FLANGIA CILINDRO D. 110	*CYLIDER FLANGE D. 110*
512	94-100961A	PERNO ATTACCO CILINDRO	*CYLINDER ATTACHMENT PIN*
513	94-100960A	FLANGIA TRASCINAMENTO	*DRAGGING FLANGE*
514	94-101043	MOLLA D. 1.6X20X36	*SPRING D. 1,6X20X36*
515	2-03233	SPINA CILINDRICA D. 12X40	*PIN D. 12X40*
516	94-101646A	FASCIA CONTENIMENTO SPINE	*BAND*
517	9249280	SCHEDA RICERCA	*RESEARCH BOARD*

RIF *REF*	CODICE *CODE*	DESCRIZIONE	*DESCRIPTION*
518	2-00769	VITE STEI M 8X8 P. PIANA	*SCREW M 8X8*
519	94-101311C	BLOCCHETTO SCORREVOLE	*SLIDE BLOCK*
520	95-100510	ANELLO PORTA MOLLA	*SPRING HOLDER RING*
521	94-101309A	DISCO PREMIMOLLA	*SPRING PRESSING DISK*
522	2-01272	VITE AUTOF. 2,9X 9,5	*SCREW 2,9X9,5*
523	94-102027	DISTANZIALE BOCCOLA CENTRAGGIO	*CENTERING BUSH SPACER*
524	94-101740	ANELLO EL. D. 122X2.5	*RING D. 122X2,5*
525	95-100961	SET CENTRAGGIO	*CENTERING KIT*
526	95-100329D	GRUPPO OSCILLANTE COMPLETO	*COMPLETE OSCILLATING DEVICE*
527	95-100949	KIT GUARNIZIONI GRUPPO OSCILLANTE	*SET OF GASKETS*
601	94-101216A	MOTORE	*MOTOR*
602	94-101214	PULEGGIA Z=48	*PULLEY Z=48*
603	3-01328	CINGHIA	*BELT*
604	94-101213	PULEGGIA Z=24	*PULLEY Z=24*
605	94-101220A	RULLO FRIZIONE	*CLUTCH ROLLER*
606	94-102639	PATTINO FRENO	*BRAKE SHOE*
607	94-101224	BOCCOLA CENTRAGGIO MOLLA	*SPRING CENTERING BUSH*
608	94-101226	MOLLA D.4X22.8X22.5	*SPRING D. 4X22,8X22,5*
609	94-101225	BLOCCO COMANDO LEVA	*LEVER CONTROL BLOCK*
610	94-101223	ATTUATORE	*ACTUATOR*
611	95-100411	ATTUATORE COMPLETO	*COMPLETE ACTUATOR*
612	95-100405A	DISPOSITIVO LANCIO/FRENATA COMPLETO	*COMPLETE SPIN/BRAKE DEVICE*
613	94-102905	INTERRUTTORE MAGNETICO	*MAGNETIC SWITCH*
614	94-103760	DISCO RIFERIMENTO LEVA RILEVATORE	*DISK*
615	94-103767	STAFFA RIFERIMENTO LEVA RILEVATORE	*FLASK*
701	8439461	BOCCOLA	*BUSH*
702	35024229	RUOTA DENTATA	*TOOTHED WHEEL*
703	94-102889	CANNETTA DISTANZIALE L=85	*SPACER L=85*
704	94-102886	MOLLA D. 30x1x132	*SPRING D. 30X1X132*
705	9439488	TARGA L=400	*LABEL L=400*
706	9357405	ASTA SCORREVOLE	*SLIDE SHAFT*
707	94-102888A	MOLLA D. 0.8x12.5x60.5	*SPRING D. 0,8X12,5X60,5*
708	94-102731	BOCCOLA DI GUIDA	*GIUDE BUSH*
709	9457130	FUNE DI TRASCINAMENTO	*ROPE*
710	94-102818	SCHEDA SUPPORTO ENCODER	*ENCODER SUPPORT BOARD*
711	9457404	SUPPORTO PULEGGIA	*PULLEY HOLDER*
712	9257481	PULEGGIA CON PERNO	*PULLEY WITH PIN*
713	35020979	PIGNONE DENTATO	*TOOTHED PINION*
714	33021118	VITE CONO ELASTICA	*SPECIAL SCREW*
715	94-102726	SUPPORTO RILEVATORE	*GAUGE SUPPORT*
716	94-102903	MAGNETE D.6 L=10	*MAGNET D. 6 L=10*
717	94-102618	LEVA RILEVATORE 28.5"	*GAUGE LEVER 28,5"*
718	9450073	ANELLO ELASTICO	*SPRING RING*
719	9249339	TERMINALE	*GAUGE END*
720	94-102559	CAVO FLAT 4 VIE L=1200	*4-WAY FLAT CABLE L=1200*
801	9449319	CAVO RICERCA	*RESEARCH CABLE*

RIF *REF*	CODICE *CODE*	DESCRIZIONE	*DESCRIPTION*
802	9453702A	CAVO COMANDI	*CONTROLS CABLE*
803	9433848	INTERRUTTORE BIPOLARE	*BIPOLAR SWITCH*
804	9448914	FILTRO RETE	*FILTER*
805	9241604B	CAVO COLLEGAMENTO MICRO	*MICROSWITCH CONNECTING CABLE*
806	94-101759A	CAVO 22 AWG	*CABLE 22 AWG*
807	9253692A	CAVO PROLUNGA MONITOR	*MONITOR EXTENSION CABLE*
808	9453698A	CAVO FLAT CON CONNETTORE	*FLAT CABLE WITH CONNECTOR*
809	9449313	CAVO ALIMENTAZIONE SCHEDA PRINCIPALE	*MAIN BOARD FEEDING CABLE*
810	94-103608A	SCHEDA PANNELLO ELETTRICO	*ELECTRIC PANEL BOARD*
811	94-103307	CAVO COLLEGAMENTO	*CONNECTING CABLE*
812	9241605	CAVO PROLUNGA PICK-UP	*PICK-UP EXTENSION CABLE*
813	5-490636	SCHEDA CPU	*CPU BOARD*
814	95-101054	CAVO UNIPOLARE L=800	*CABLE L=800*
815	9454755	CAVO UNIPOLARE L=1000	*CABLE L=1000*
816	9234902A	CAVO TRASFORMATORE	*TRANSFORMER CABLE*
817	9438727H	TRASFORMATORE CON CONNETTORE	*TRASFORMER WITH CONNECTOR*
818	9435392A	CAVO RETE L=4000	*FEEDING CABLE L=4000*
819	94-103231	CAVO COMANDO FRENO L=1600	*BRAKE CONTROL CABLE L=1600*

SCHEMA ELETTRICO

WIRE DIAGRAM

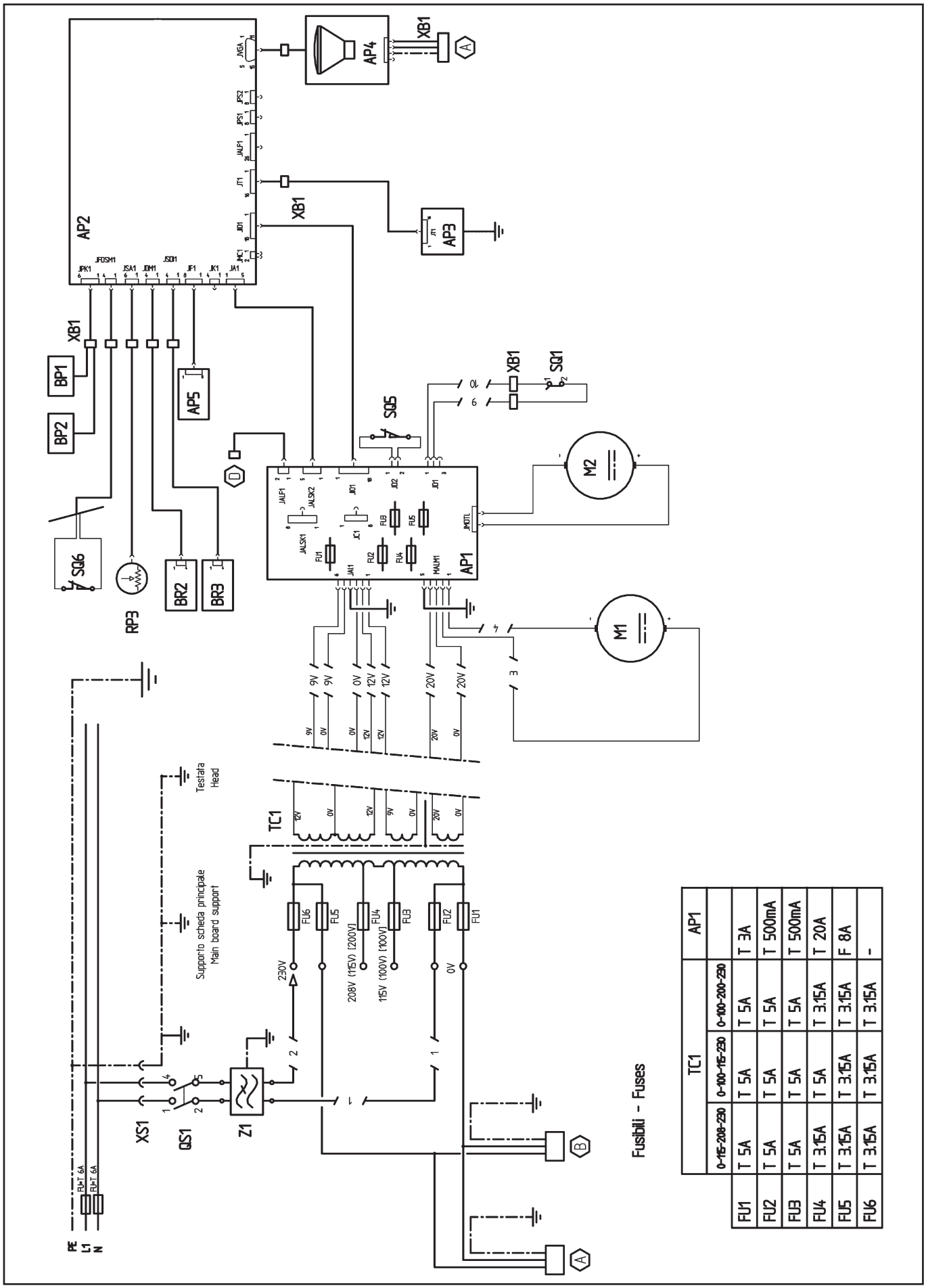

Fusibili - Fuses

	TC1			AP1
	0-115-208-230	0-100-115-230	0-100-200-230	
FU1	T 5A	T 5A	T 5A	T 3A
FU2	T 5A	T 5A	T 5A	T 500mA
FU3	T 5A	T 5A	T 5A	T 500mA
FU4	T 3.15A	T 5A	T 3.15A	T 20A
FU5	T 3.15A	T 3.15A	T 3.15A	F 8A
FU6	T 3.15A	T 3.15A	T 3.15A	-

Scheda alimentatore e comandi	**AP1**	*Power and control board*
Scheda principale (CPU)	**AP2**	*Main board*
Tastiera	**AP3**	*Keyboard*
Monitor	**AP4**	*Monitor*
Scheda ricerca	**AP5**	*Fork-shaped board*
Pick-up interno	**BP1**	*Internal pick-up*
Pick-up esterno	**BP2**	*External pick-up*
Sensore rilevamento diametro	**BR2**	*Diameter sensor*
Sensore rilevamento distanza	**BR3**	*Distance sensor*
Fusibile	**FU...**	*Fuse*
Motore	**M1**	*Motor*
Motore attuatore	**M2**	*Actuator motor*
Interruttore generale	**QS1**	*Main switch*
Potenziometro distanza esterna	**RP3**	*External distance potentiometer*
Microinterruttore protezione	**SQ1**	*Wheel cover microswitch*
Microinterruttore STOP	**SQ5**	*STOP microswitch*
Microinterrurrore sensore diametro (posizione di riposo)	**SQ6**	*Diameter sensor microswitch (not working position)*
Trasformatore di alimentazione	**TC1**	*Power supply transformer*
Connettore	**XB1**	*Connector*
Presa di alimentazione	**XS1**	*Power supply socket*
Filtro rete	**Z1**	*Electric system filter*

SCHEMA PNEUMATICO

PNEUMATIC DIAGRAM

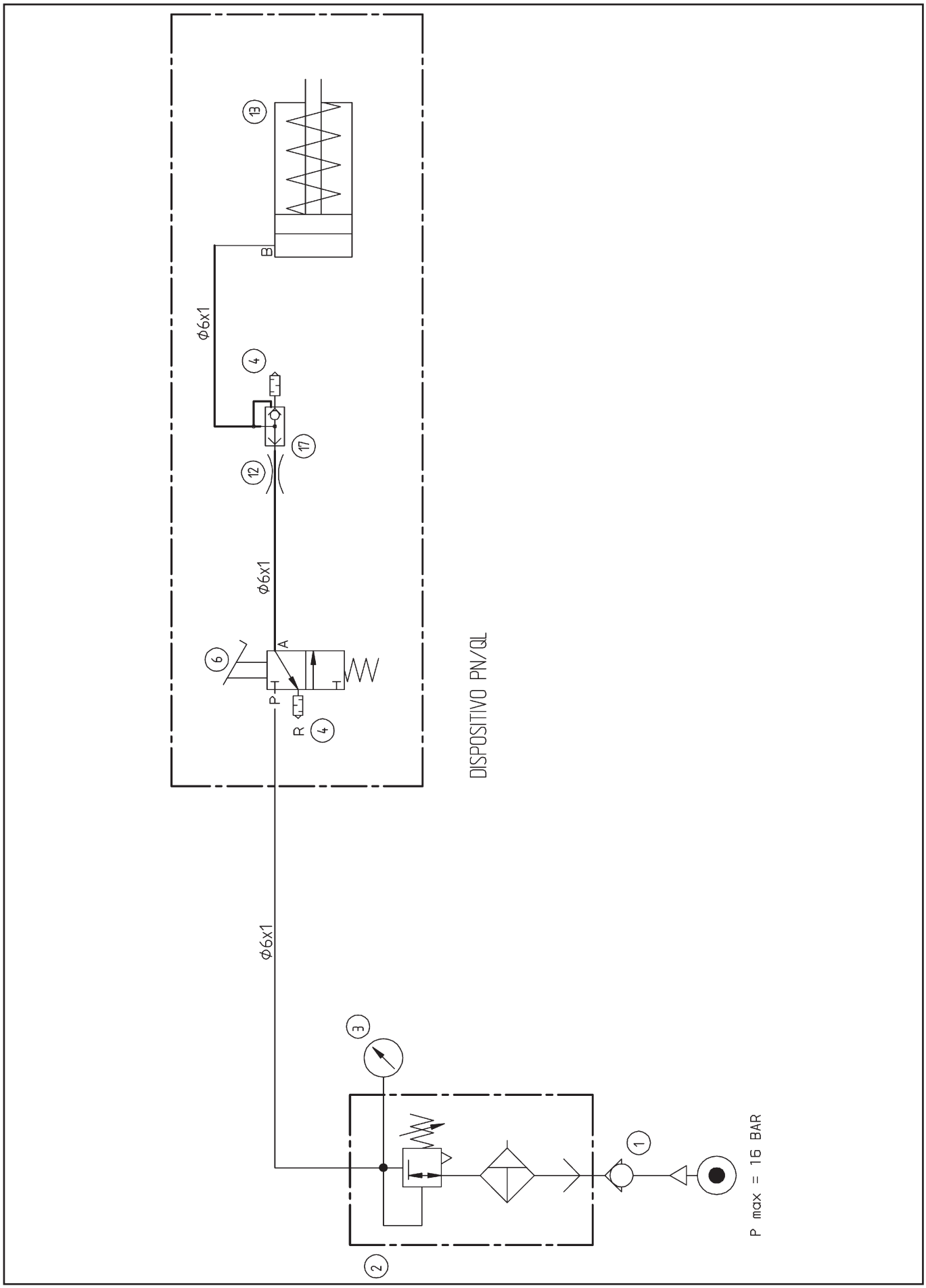

Rubinetto innesto rapido	**1**	*Ball valve*
Gruppo filtro/regolatore	**2**	*Complete filter/regulator*
Manometro	**3**	*Pressure gauge*
Silenziatore	**4**	*Silencer*
Valvola	**6**	*Valve*
Raccordo strozzato (D.1,6)	**12**	*Throttled union (D. 1,6)*
Cilindro	**13**	*Cylinder*
Valvola scarico rapido	**17**	*Quick release valve*

PUBBLICAZIONI SICE cod. 4-402989



SICE
AUTOMOTIVE EQUIPMENT

SOCIETA' ITALIANA COSTRUZIONI ELETTROMECCANICHE S.I.C.E. - S.p.A.
Via Modena, 34 - 42015 CORREGGIO (R.E.) - ITALY
Tel. (0522) 693640
Fax (0522) 642882
E-mail: sice@sice.it
Internet: http://www.sice.it
Export dept.: Tel. (059) 348611
Fax (059) 359358
E-mail: sice@pianeta.it